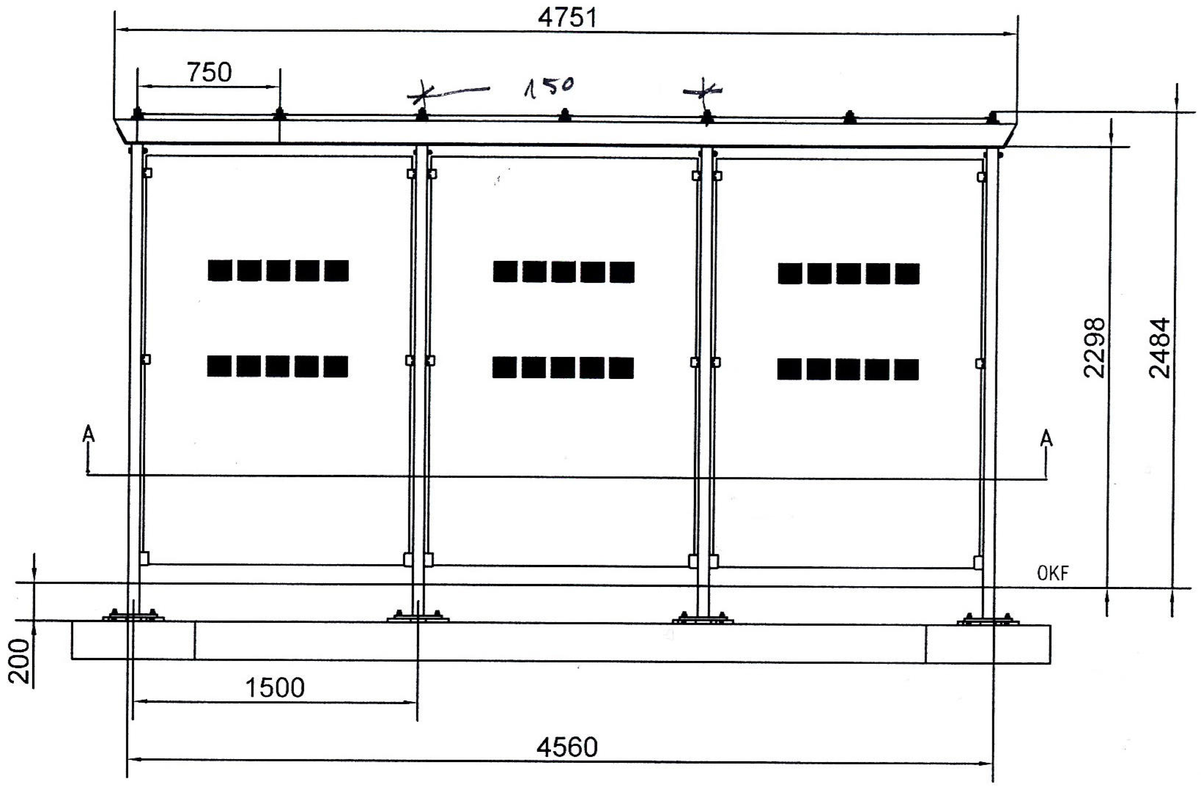

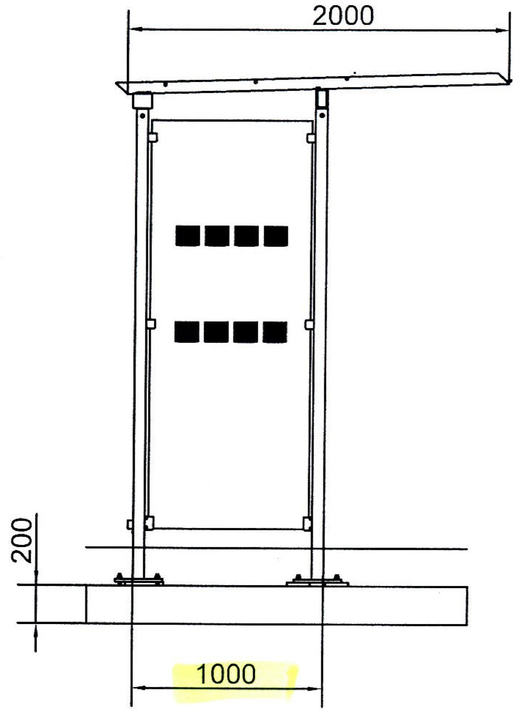

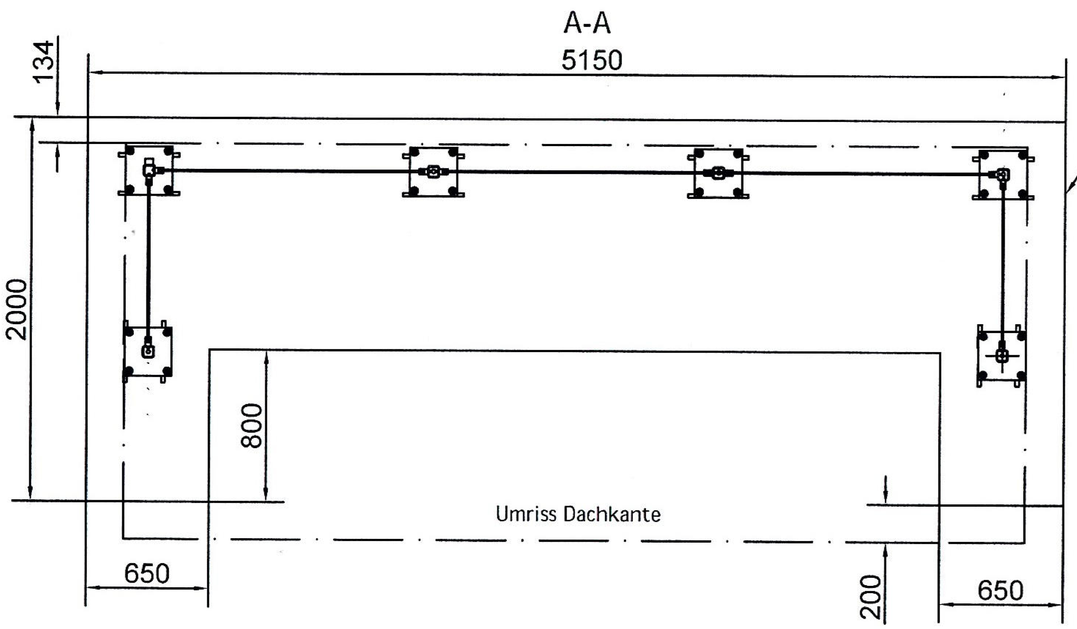

Angaben zum Fundament:

Betonstahl:	500/550
Bewehrung:	Q188A
Betonüberdeckung:	üu/üo 50/50

Beton nach DIN 1045-1: C30/37 XC2/XF2

- Fundamentoberfläche sauber in Waage abgezogen
- Fundamentgründung auf frostsicherem Unterbau
- Matte Q188A in allen Fundamenten
- Bodenklasse 3 bis 5
- Baufreiheit: keine Lagerung von Baumaterialien in der Nähe des Montageortes!
- bauseitige Unterstopfung(20mm) der Fußplatten mit Beton C30/37
- Durchgangsbreite nach VÖV beachten!

KURZE SEITENWAND

Datei: 195-048-112.idw		Farbe:	1			
Werkstoff	Kanten: –	Allgemeintoleranz DIN 18203	Vers.	Änderung	Datum	Name
			Rohteil Nr.:		Stck.-Gewicht:	
	Oberflächenbehandlung	Art.-Nr. 195-048-112	Haupt/Prüfmerkmal		Maßstab 1:30	
MABEG Kreuschner GmbH & Co.KG, Ferdinand-Gabriel Weg, D-59494 Soest, Tel.: 02921/7806-0, Fax: 02921/7806-260	Bezeichnung F-Plan WH-X 3 Felder L1R1 Bt.2000		Gezeichnet	24.11.2014	Rösen	
			Geprüft			
			Dok-Art	Dokument	Teildok.	Version
			DRW 195-048-112			1
			alte Zeichnungs-Nr.			

Für diese Zeichnung behalten wir uns alle Rechte vor, für den Fall der Patenterteilung oder Gebrauchsmustereintragung. Vervielfältigungen, No part of this document may be reproduced or transmitted in any form or by any means, electronic
Kenntnisse an Dritte, sowie mißbräuchliche Benutzungen verpflichten zu Schadenersatz und können strafrechtlich verfolgt werden or mechanical, for any purpose, without the express written permission of the MABEG company.